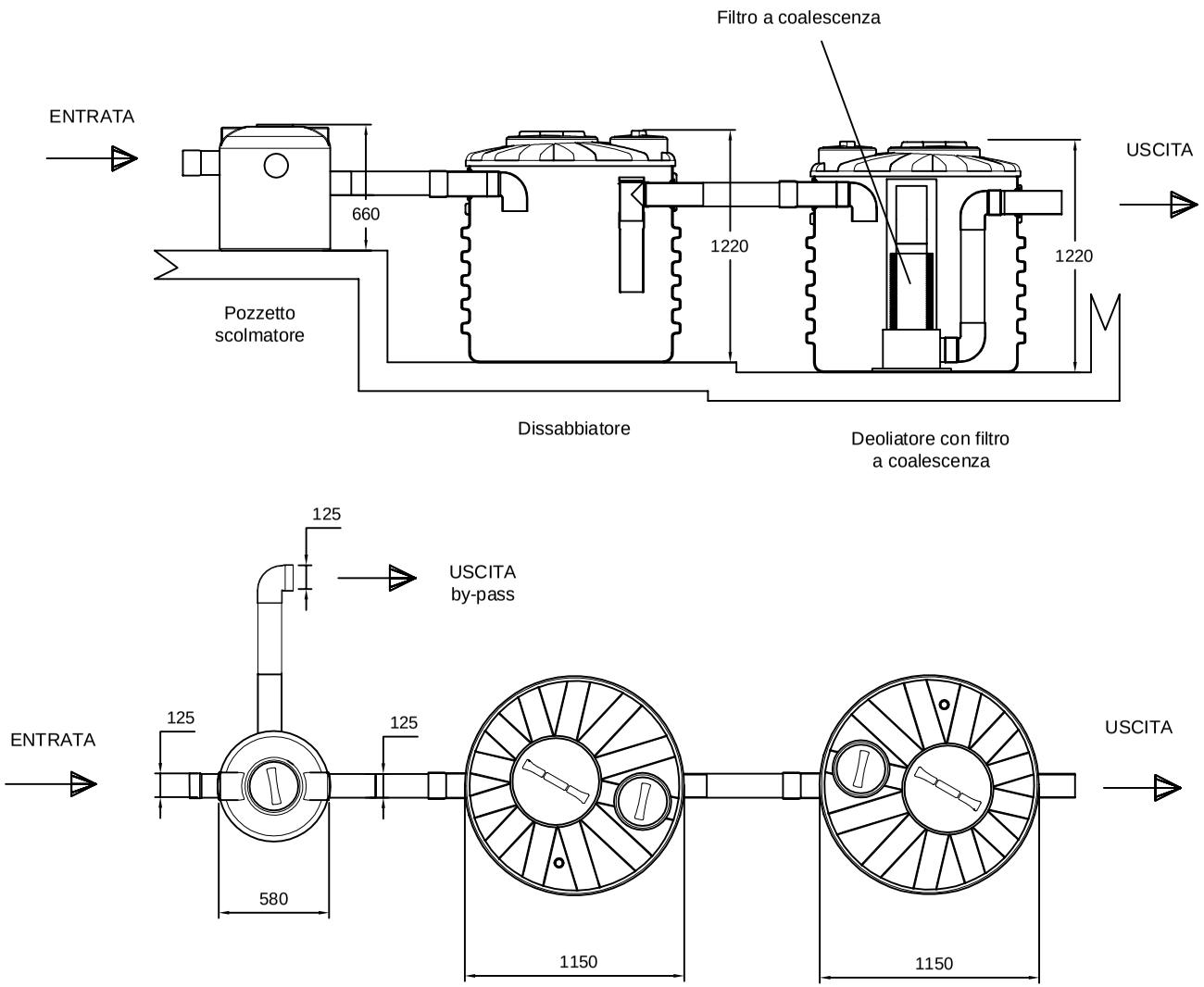

REV.	DESCRIZIONE REVISIONE		DATA	FIRMA

	DISEGNATO	CONTROLLATO	APPROVATO
DATA	06/2018		
FIRMA	Tiberi Alessandro		

MATERIALE: SCALA:

DENOMINAZIONE: Trattamento acque di pioggia in continuo

CODICE ARTICOLO: IPC270

A3

ROTOTEC s.p.a.
Sede e Stabilimento: Via dell'Artigianato, 6
61010 Lunano (PU)
Tel: (+39) 07 22/7 22 8-72 28001
Fax: (+39) 07 22/70 599
Sito web: www.rototec.it
E-mail: rototec@tiki.net

ISO 9001
BUREAU VERITAS
Certification
Certificato N° IT231900

La ROTOTEC S.p.A. si riserva a termini di legge la proprietà di questo disegno, con divieto di riprodurlo o di renderlo comunque noto a terzi senza la specifica approvazione.