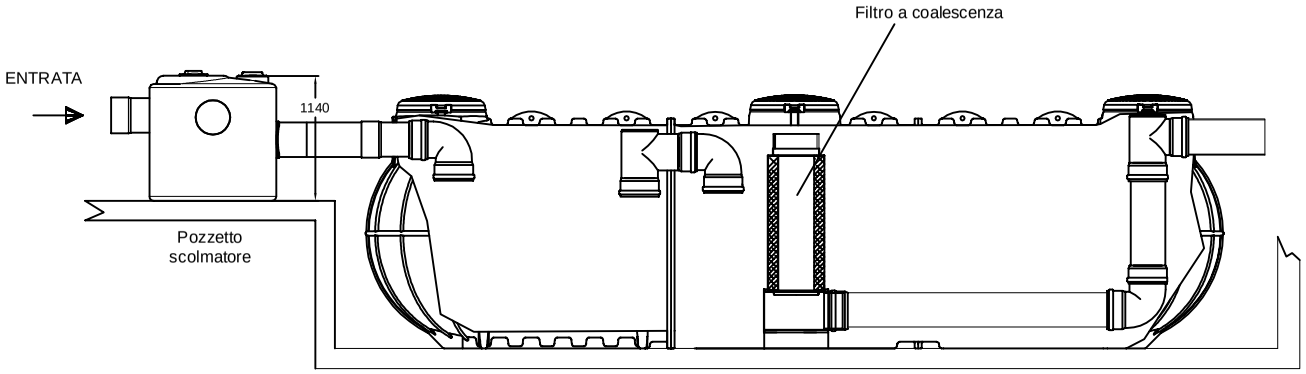

Sistema di dissabbiatura-disoleatura in monoblocco con filtro a coalescenza

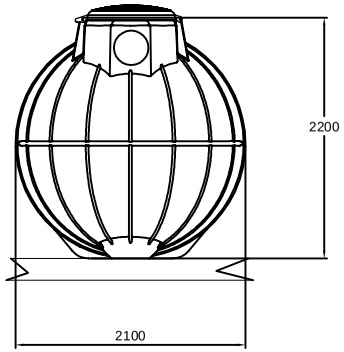

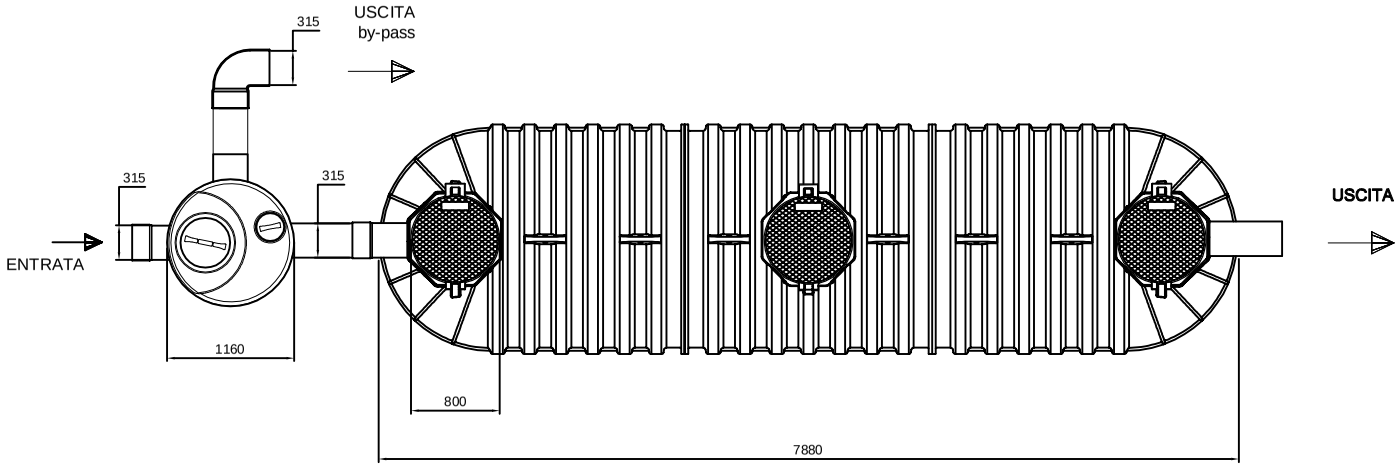

REV.	DESCRIZIONE REVISIONE		DATA	FIRMA
	DISEGNATO	CONTROLLATO	APPROVATO	
DATA	05/2018			
FIRMA	Tiberi Alessandro			
MATERIALE:			SCALA:	
DENOMINAZIONE:	Trattamento acque di pioggia in continuo			

La ROTOTEC S.p.A. si riserva a termini di legge la proprietà di questo disegno, con divieto di riprodurlo o di renderlo comunque noto a terzi senza la specifica approvazione.

CODICE ARTICOLO: ITIPC10000

A3

ROTOTEC S.p.A.
ISO 9001 BUREAU VERITAS Certification
Certificato N° IT231900
Sede e Stabilimento: Via dell'Artigianato, 6
81036 Lunano (PU)
Tel: (+39) 0722/72228-722801
Fax: (+ 39) 0722/70589
Sito web: www.rototec.it
E-mail: rototec@tubi.net