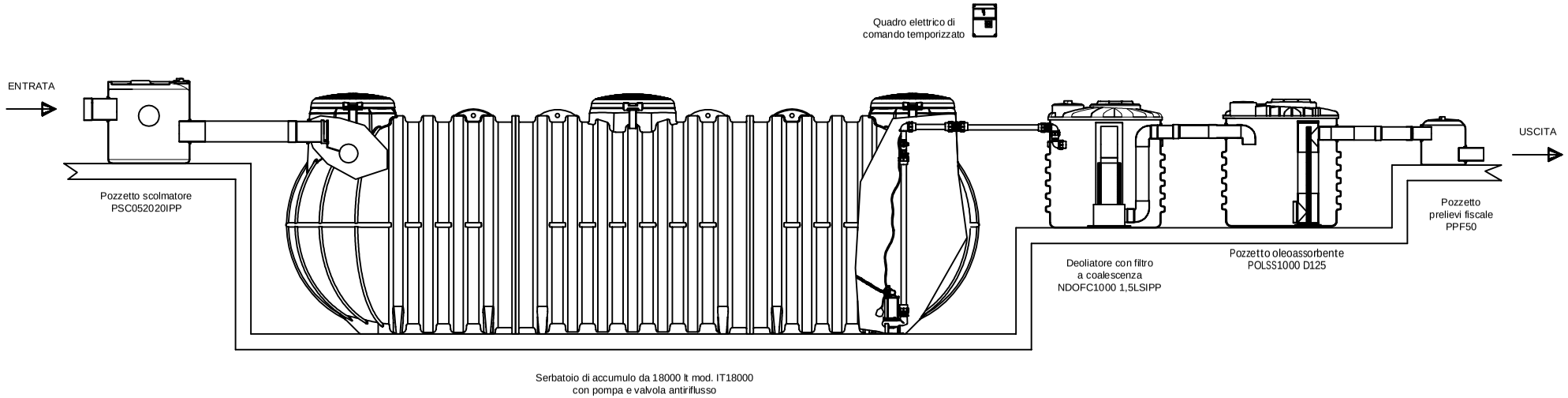

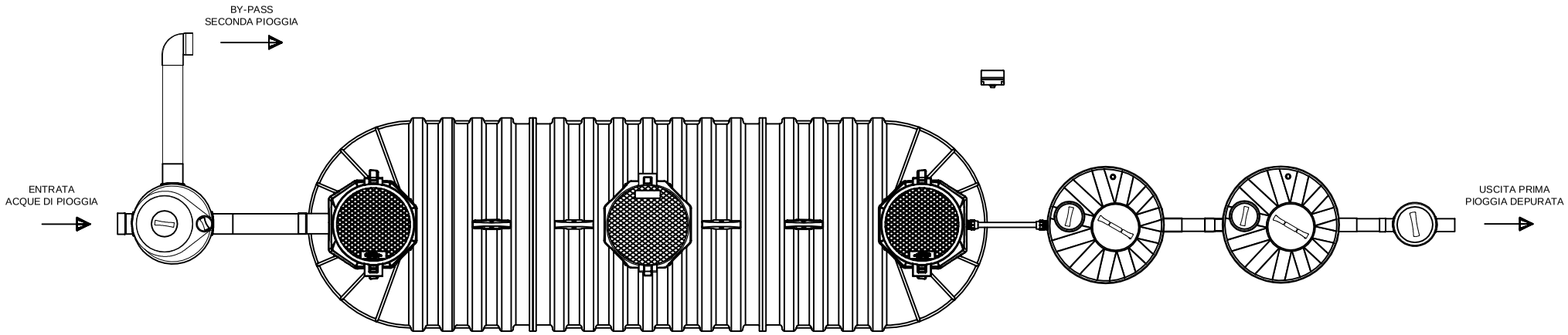

REV.	DESCRIZIONE REVISIONE		DATA	FIRMA

	DISEGNATO	CONTROLLATO	APPROVATO
DATA	06/2023		
FIRMA	Karolina krol		
MATERIALE:	LLDPE		SCALA:

DENOMINAZIONE: Impianto di prima pioggia per 3600 mq scarico Tab 4

La ROTOTEC S.p.A. si riserva a termini di legge la proprietà di questo disegno, con divieto di riprodurlo o di renderlo comunque noto a terzi senza la specifica approvazione.

ROTOTEC S.p.A.
Sede e Stabilimento: Via dell'Artigianato, 6
61036 Lunano (PU)
Tel: (+39) 0722/72.89-722.903
Fax: (+39) 0722/70989
Sito web: www.rototec.it
E-mail: rototec@tu.it.net

A3

CODICE ARTICOLO: ITIPP3600DOFCT4