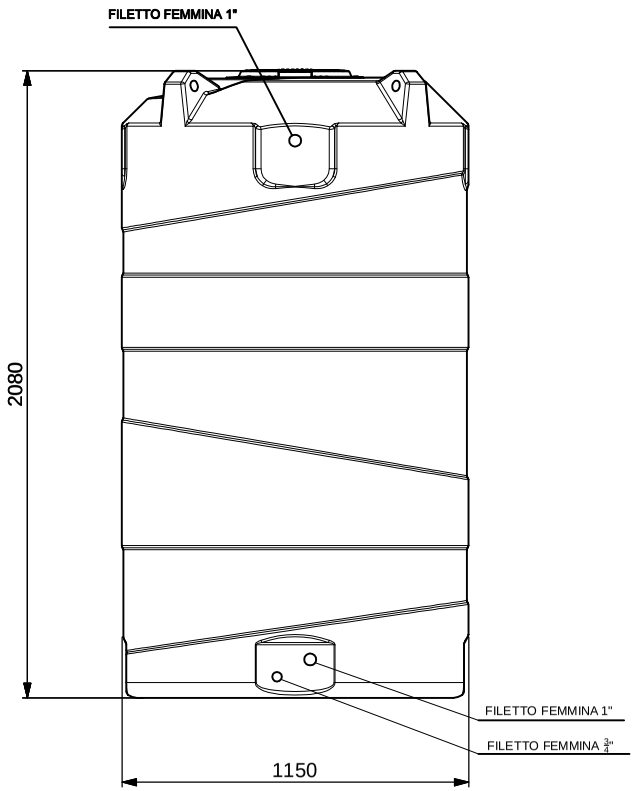

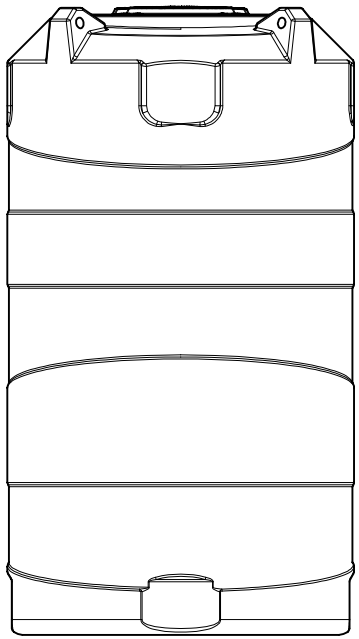

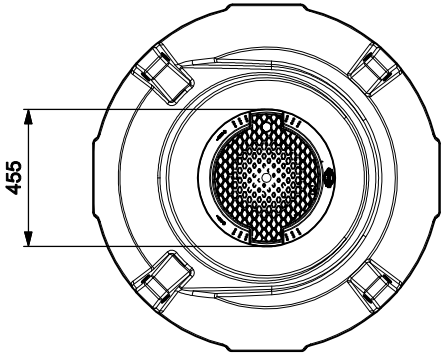

REV.	DESCRIZIONE REVISIONE		DATA	FIRMA
	DISEGNATO	CONTROLLATO	APPROVATO	
DATA	17/05/2023			
FIRMA				
MATERIALE:	LLDPE			
DENOMINAZIONE:	Serbatoio da Esterno VERTICALE VN2000			

La ROTOTEC S.p.A. si riserva a termini di legge la proprietà di questo disegno, con divieto di riprodurlo o di renderlo comunque noto a terzi senza la specifica approvazione.

CODICE ARTICOLO

VN2000

A3

ISO 9001
BUREAU VERITAS
Certification
Certificato N° IT231900

Sede e Stabilimento: Via dell'Artigianato, 6
61026 Lunano (PU)
Tel: (+39) 0722/722 8-722801
Fax: (+39) 0722/70599
Sito web: www.rototec.it
E-mail: rototec@tubi.net