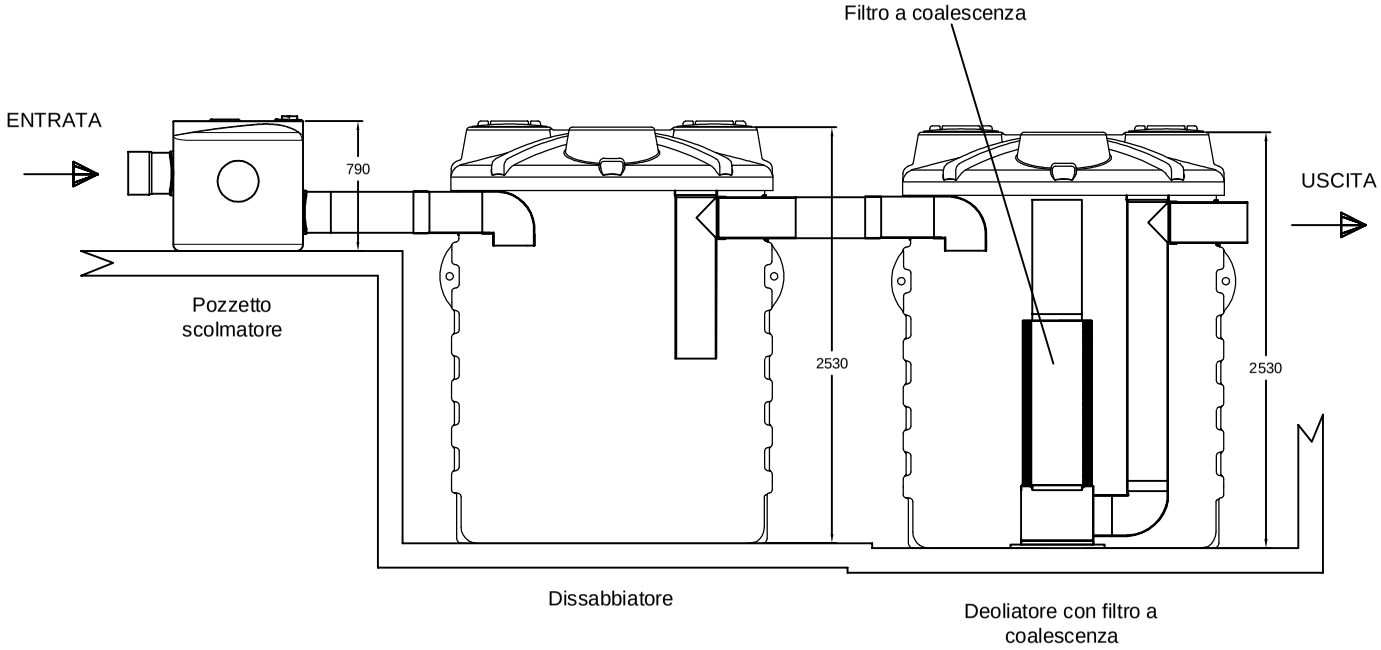

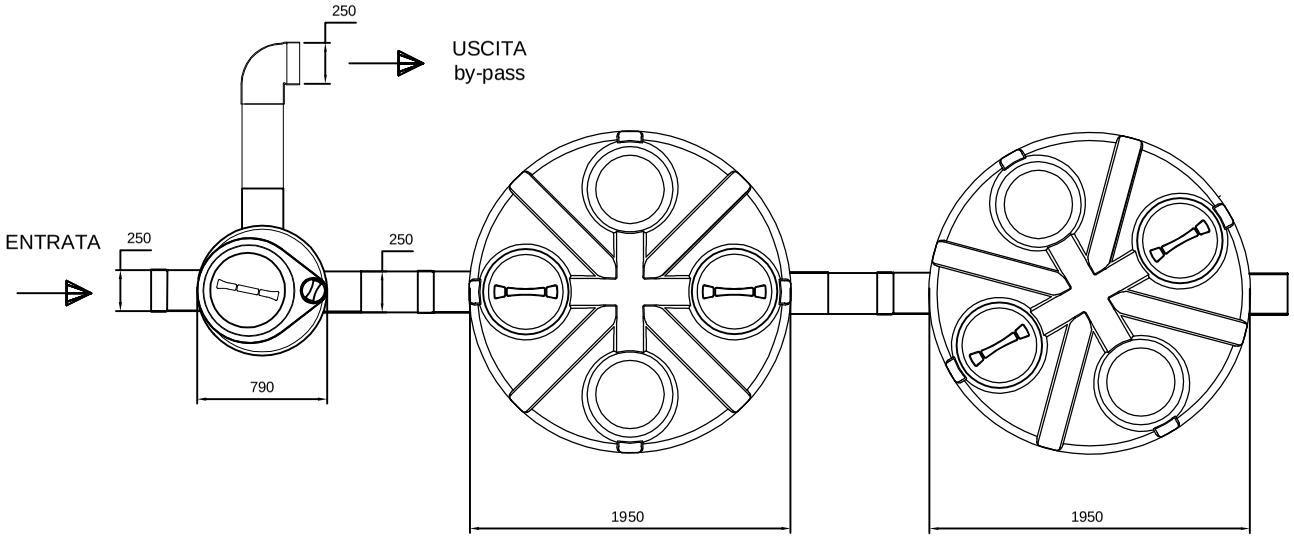

REV.	DESCRIZIONE REVISIONE		DATA	FIRMA
	DISEGNATO	CONTROLLATO	APPROVATO	
DATA	05/2018			
FIRMA	Tiberi Alessandro			
MATERIALE:			SCALA:	A3
DENOMINAZIONE:	Trattamento acque di pioggia in continuo			
CODICE ARTICOLO	IPC5400			

ROTOTEC s.p.a.
ISO 9001 BUREAU VERITAS Certification
Certificato N° IT231900
Sede e Stabilimento: Via dell'Artigianato, 6
61035 Lunano (PU)
Tel: (+39) 0722/722870-722801
Fax: (+39) 0722/70599
Sito web: www.rototec.it
E-mail: rototec@tiscali.net

La ROTOTEC S.p.A. si riserva a termini di legge la proprietà di questo disegno, con divieto di riprodurlo o di renderlo comunque noto a terzi senza la specifica approvazione.