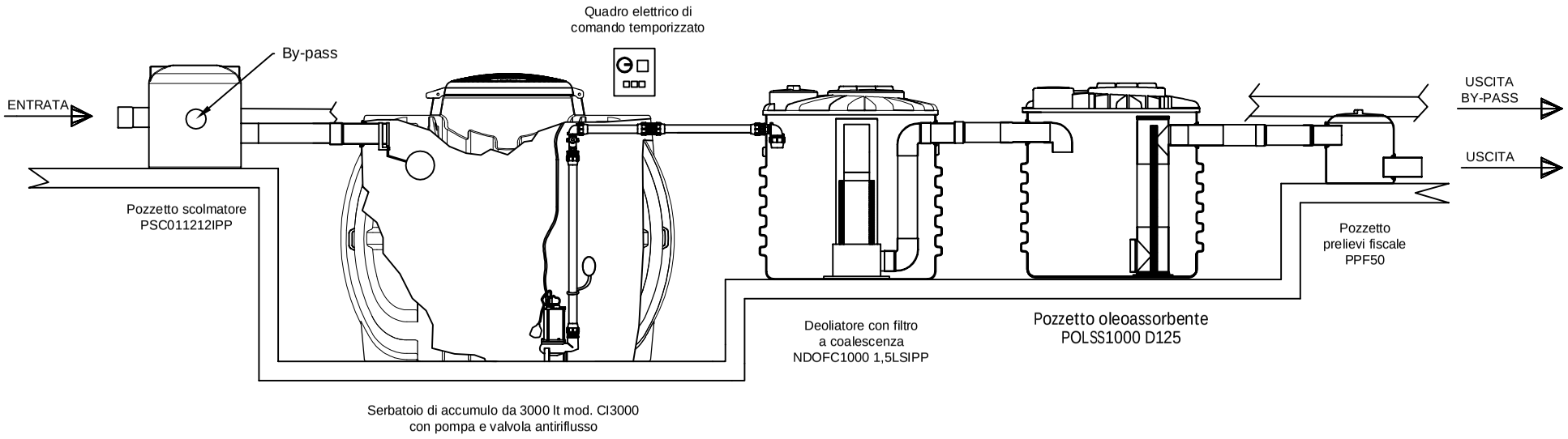

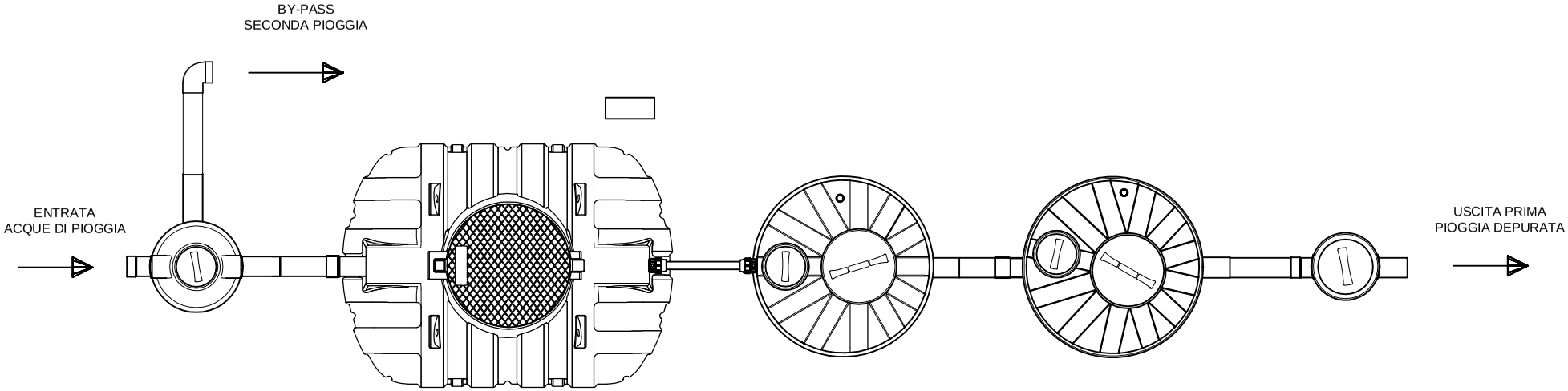

REV.	DESCRIZIONE REVISIONE		DATA	FIRMA

	DISEGNATO	CONTROLLATO	APPROVATO
DATA	06/2023		
FIRMA	Karolina Krol		
MATERIALE:	LLDPE		SCALA:
DENOMINAZIONE:	Impianto di prima pioggia per 500 mq scarico Tab 4		

La ROTOTEC S.p.A. si riserva a termini di legge la proprietà di questo disegno, con divieto di riprodurlo o di renderlo comunque noto a terzi senza la specifica approvazione.

Sede e Stabilimento: Via dell'Artigianato, 6
61036 Lunano (PU)
Tel. (+39) 0722/72 28-722801
Fax (+39) 0722/70599
Sito web: www.rototec.it
E-mail: rototec@tubi.net

A3

CODICE ARTICOLO: IPP500DOFCT4