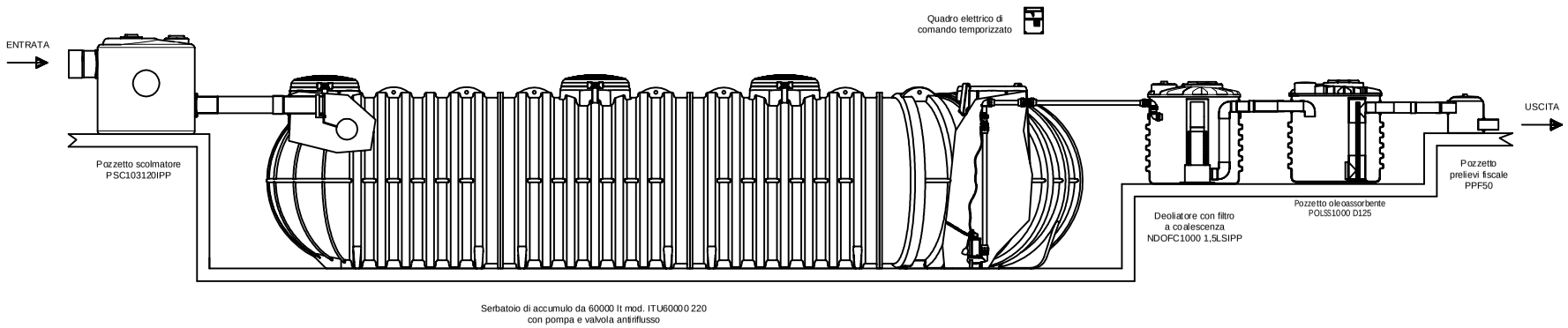

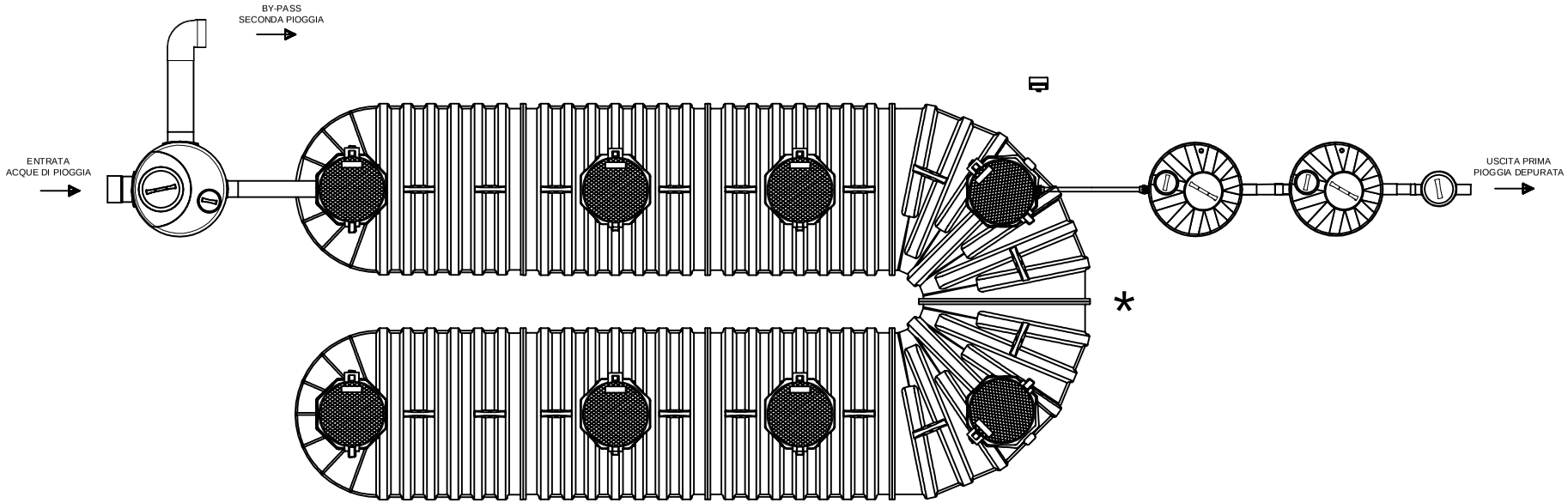

*

Saldatura prevista in cantiere da parte di tecnici specializzaro Rototec

REV.	DESCRIZIONE REVISIONE	DATA	FIRMA

	DISEGNATO	CONTROLLATO	APPROVATO
DATA	06/2023		
FIRMA	Karolina Krol		
MATERIALE:	LLDPE		SCALA:

DENOMINAZIONE: Impianto di prima pioggia per 12000 mq scarico Tab 4

La ROTOTEC S.p.A. si riserva a termini di legge la proprietà di questo disegno, con divieto di riprodurlo o di renderlo comunque noto a terzi senza la specifica approvazione.

ROTOTEC S.p.A.
Sede e Stabilimento: Via dell'Artigianato, 6
61025 Lunano (PU)
Tel.: (+39) 0722/72.28-722.801
Fax: (+39) 0722/77.0089
Sito web: www.rototec.it
E-mail: rototec@tuta.net

A3

CODICE ARTICOLO: ITIPP12000DOFCT4