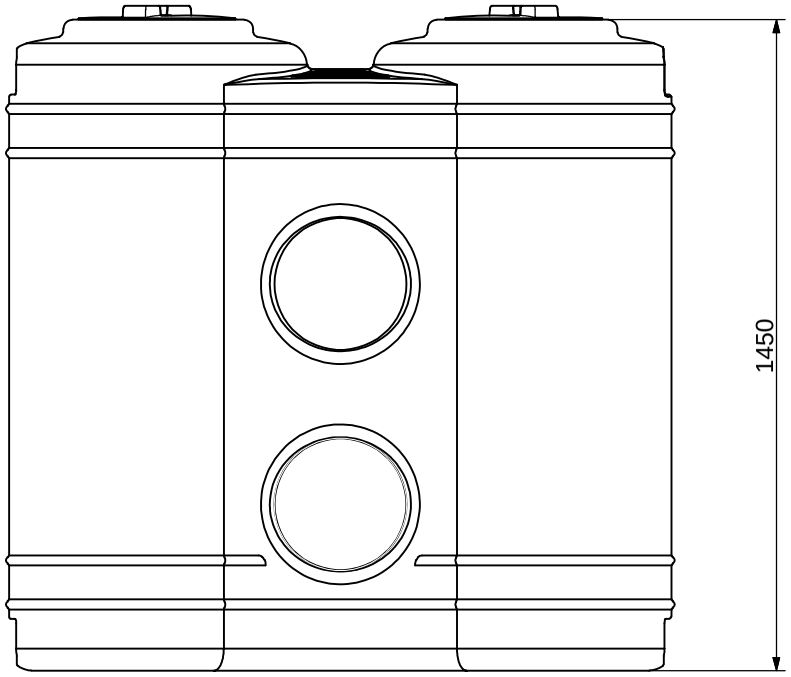

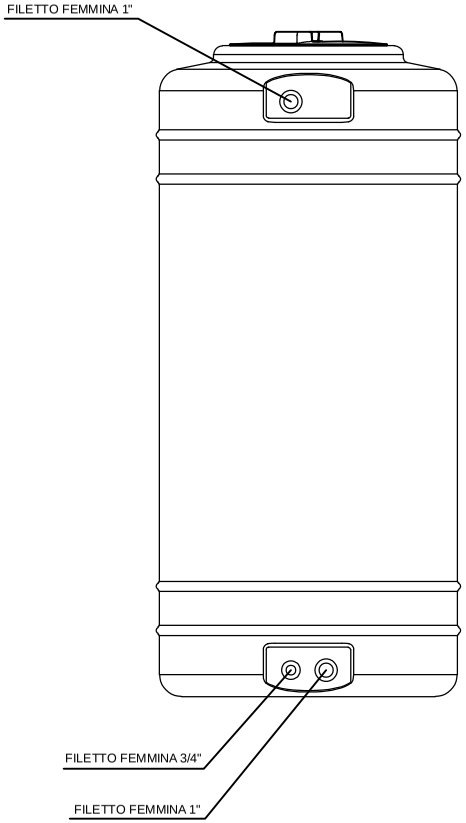

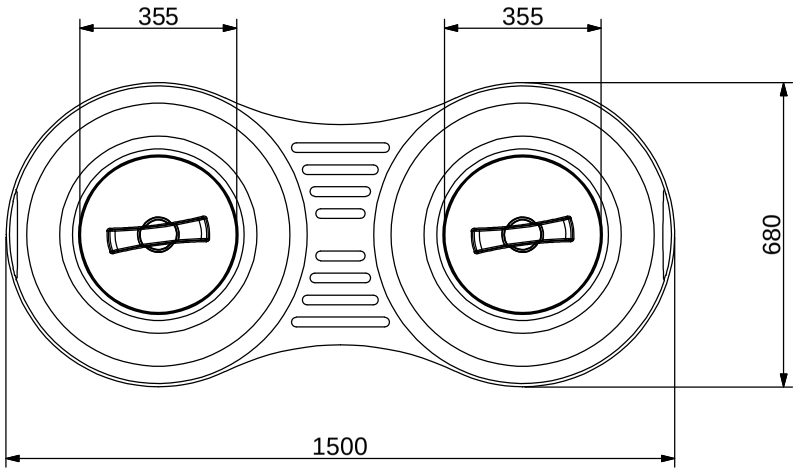

VISTA ASSONOMETRICA

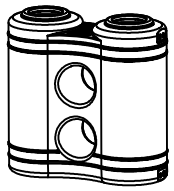

REV.	DESCRIZIONE REVISIONE		DATA	FIRMA
	DISEGNATO	CONTROLLATO	APPROVATO	
DATA	17/04/2018			
FIRMA	A.Galavotti			
MATERIALE:	LLDPE			
DENOMINAZIONE:	Serbatoio da esterno Jolly			CODICE ARTICOLO

La ROTOTEC S.p.A. si riserva a termini di legge la proprietà di questo disegno, con divieto di riprodurlo o di renderlo comunque noto a terzi senza la specifica approvazione.

ROTOTEC s.p.a.

A3

J1000