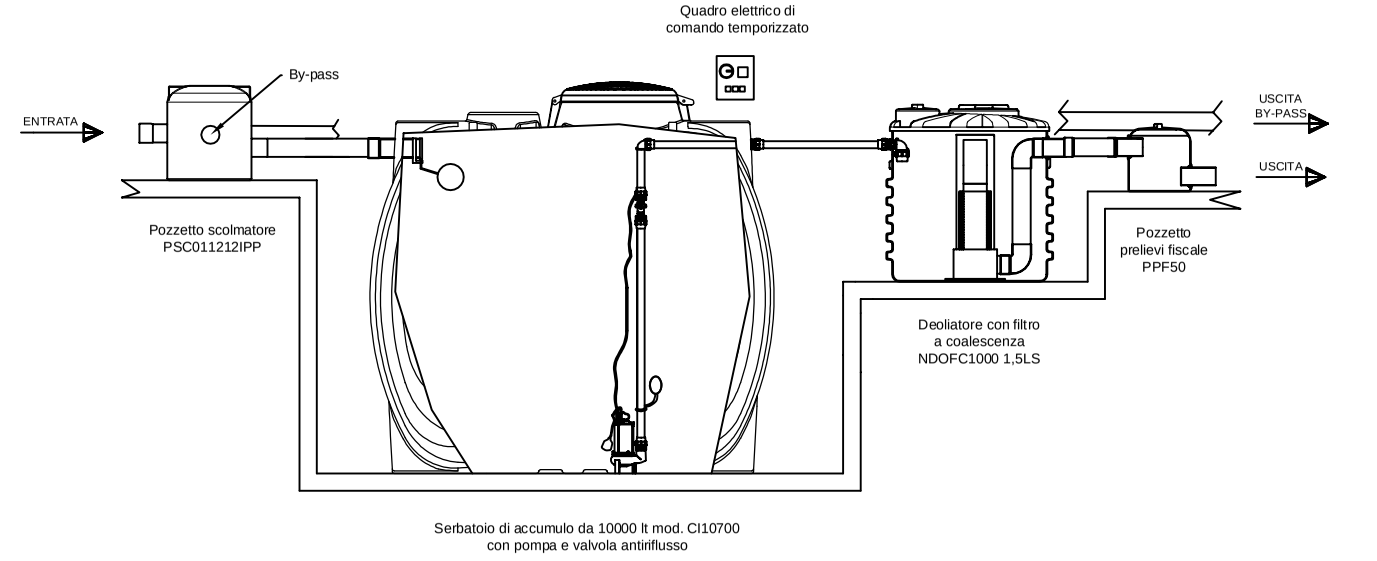

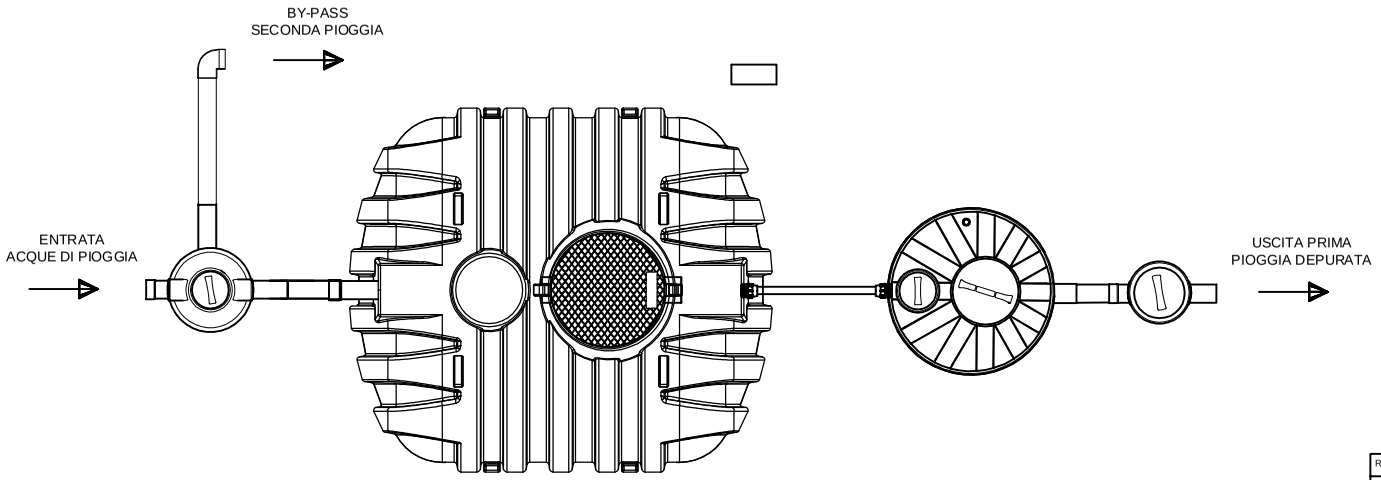

REV.	DESCRIZIONE REVISIONE	DATA	FIRMA

	DISEGNATO	CONTROLLATO	APPROVATO
DATA	10/2019		
FIRMA			

MATERIALE: LLDPE — SCALA:

DENOMINAZIONE: Impianto di prima pioggia

La ROTOTEC S.p.A. si riserva a termini di legge la proprietà di questo disegno, con divieto di riprodurlo o di renderlo comunque noto a terzi senza la specifica approvazione.

CODICE ARTICOLO: IPP2000DOFC

A3

ROTOTEC S.p.A.
ISO 9001 BUREAU VERITAS Certification
Certificato N° IT231900
Sede e Stabilimento: Via dell'Artigianato, 6
60026 Lunano (PU)
Tel. (+39) 0722 27 228-72 2801
Fax (+39) 0722 77019
Web site: www.rototec.it
Email: rototec@rototec.it